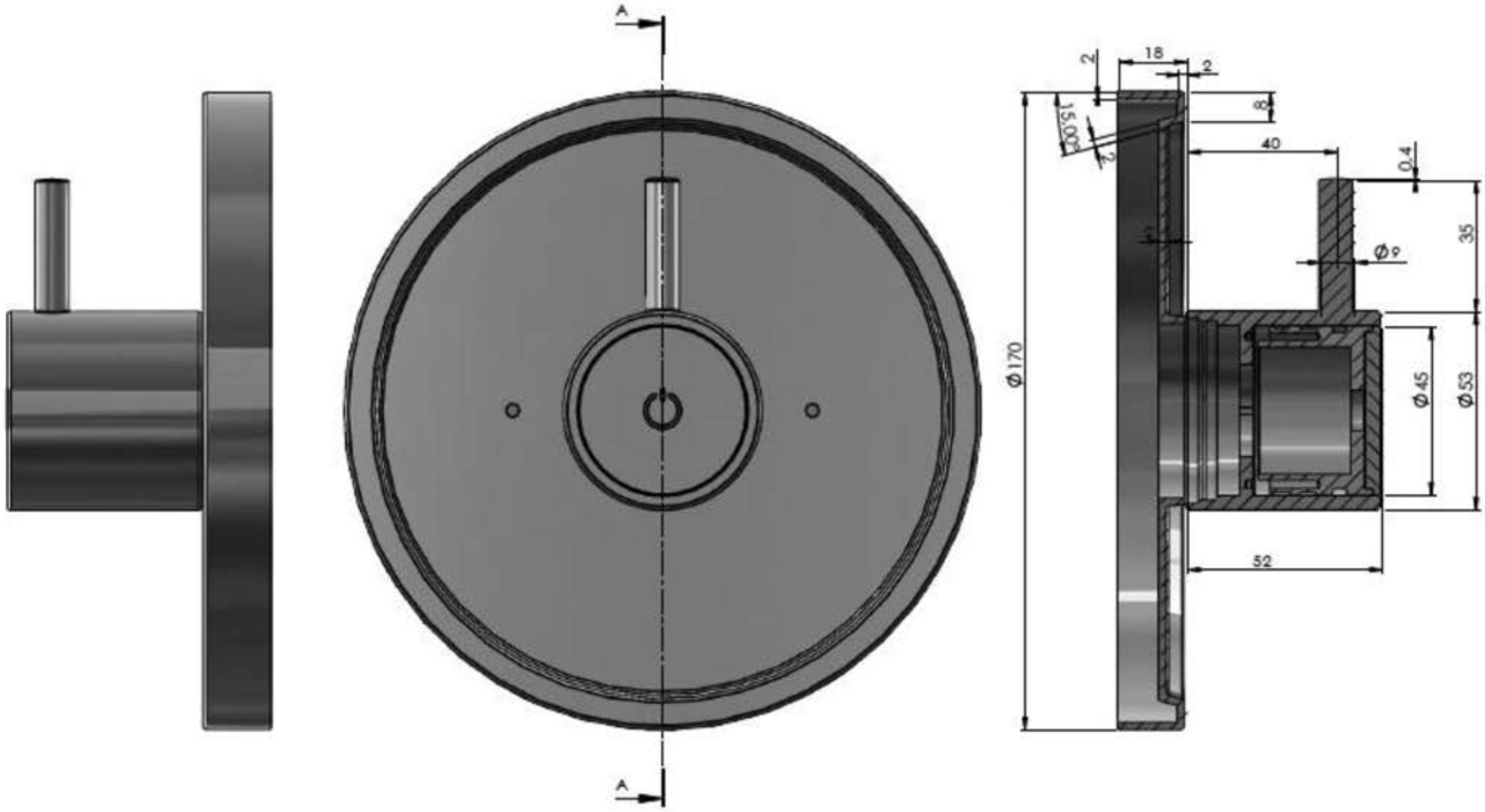
A
A
2
18
2
8
15,00°
2
40
0,4
35
Ø9
Ø170
Ø45
Ø53
52