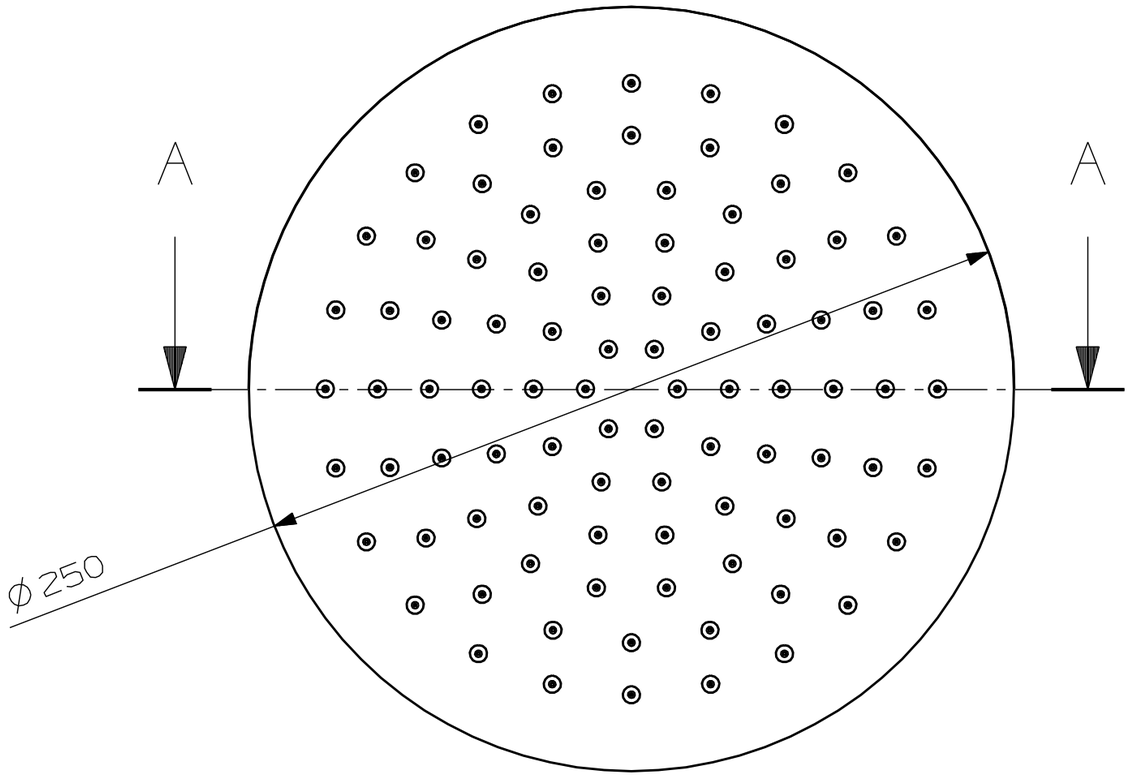


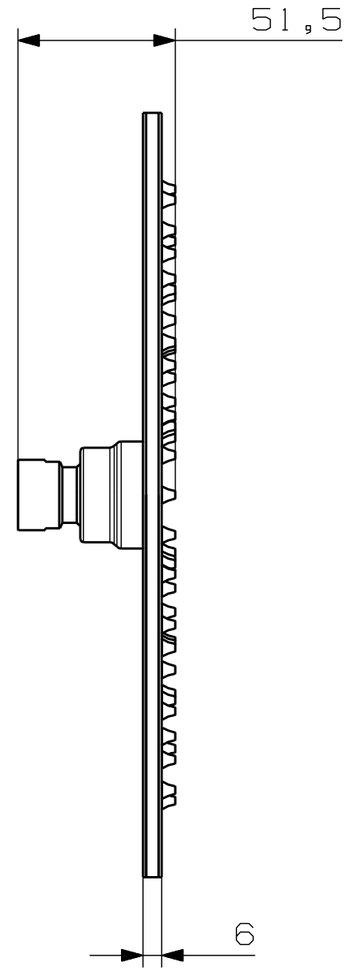


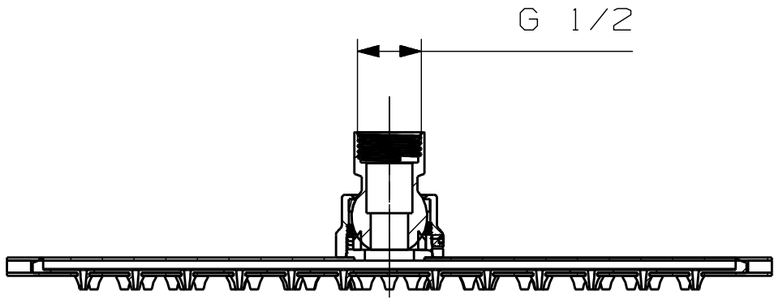


SECTION A-A

For missing dimensions refere to 3D file.

All dimensions are in (mm)

Quote senza indicazione di tolleranza: grado di precisione secondo IT13

| | | | |
|---|---|---|---|
| Da 1 a 3 | ±0.07 | Da 30 a 50 | ±0.195 |
| Da 3 a 6 | ±0.09 | Da 50 a 80 | ±0.23 |
| Da 6 a 10 | ±0.11 | Da 80 a 120 | ±0.27 |
| Da 10 a 18 | ±0.135 | Da 120 a 180 | ±0.32 |
| Da 18 a 30 | ±0.165 | | |

NDW® NOBILI

| | DISEGNATO | CONTROLLATO | APPROVATO |
|---|---|---|---|
| DATA | 12/04/2018 | | |
| FIRMA | Macheo | | |

Scala 1:2

Formato A3

Materiale ...

Titolo SOFFIONE D250 h6 NO ARIA

Codice N° PM07052

Disegno N° ND_1506_D

IL DISEGNO E' PROPRIETA' DELLA NDW CHE SE NE RISERVA TUTTI I DIRITTI. PERTANTO NON SONO CONSENTITE COPIE O L'UTILIZZO DEL SUO CONTENUTO. TRATTASI DI DOCUMENTI RISERVATI E,COME TALI,SOTTOPOSTI ALLA TUTELA PENALE DI CUI ALL' ART. 623 DEL C.P.