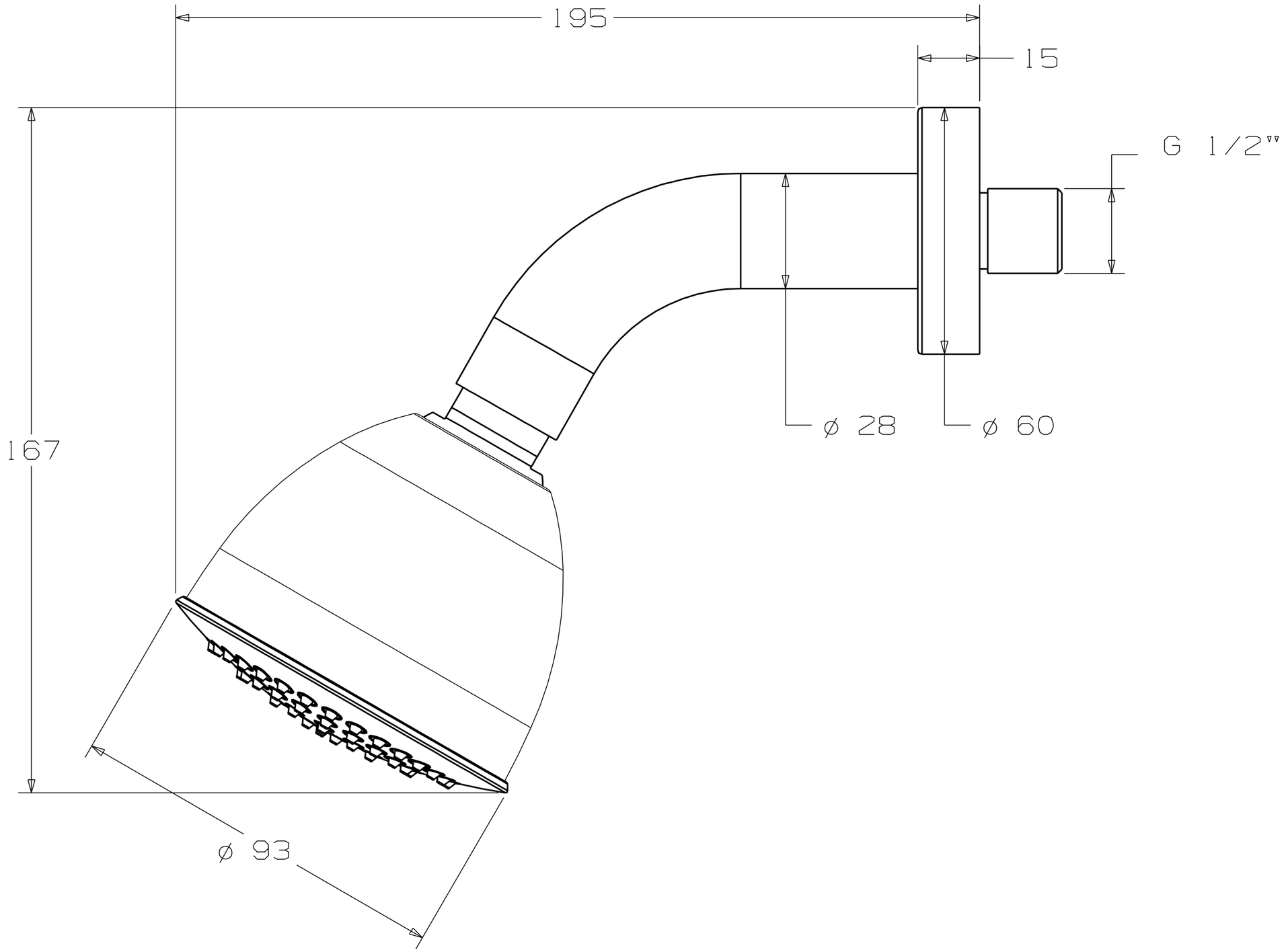
195
15
G 1/2"
167
ø 28
ø 60
ø 93